ЦЕНТРАЛЬНА СПІЛКА СПОЖИВЧИХ ТОВАРИСТВ УКРАЇНИ
ЛЬВІВСЬКИЙ ТОРГОВЕЛЬНО-ЕКОНОМІЧНИЙ УНІВЕРСИТЕТ

ОСВІТНЬО-ПРОФЕСІЙНА ПРОГРАМА

«Туризм»

(зі змінами 22.04.2019р., 17.06.2020р., 01.04.2021р. та 15.04.2022р.)

першого (бакалаврського) рівня вищої освіти

за спеціальністю 242 «Туризм»

галузі знань 24 «Сфера обслуговування»

Кваліфікація: бакалавр з туризму

ЗАТВЕРДЖЕНО ВЧЕНОЮ РАДОЮ
Львівського торговельно-економічного університету
Голова Вченої ради
_____ П. О. Куцик

Протокол № 10 від "15" квітня 2022 р.

Освітня програма введена в дію з 2018/2019 н.р.

Ректор _____ /проф. П. О. Куцик/

(наказ № 363/01 від "28" грудня 2018 р.)

Львів – 2022

ЛИСТ ПОГОДЖЕННЯ

освітньо-професійної програми

РІВЕНЬ ВИЩОЇ ОСВІТИ	Перший (бакалаврський)
ГАЛУЗЬ ЗНАНЬ	24 “Сфера обслуговування”
СПЕЦІАЛЬНІСТЬ	242 “Туризм”
КВАЛІФІКАЦІЯ	Бакалавр з туризму

Розробники програми:

1. Топорницька М. Я. _____
2. Барна М. Ю. _____
3. Миронов Ю.Б. _____

ВНЕСЕНО

Кафедрою туризму та готельно-ресторанної справи
Протокол № 5 від “11” лютого 2022 р.
Завідувач кафедри _____Б. М. Мізюк

ПОГОДЖЕНО

Вченою радою факультету товарознавства, управління та сфери обслуговування
Протокол № 7 від “21” березня 2022 р.
Голова вченої ради _____В. В. Гаврилишин

СХВАЛЕНО

Науково-методичною радою Львівського торговельно-економічного університету
Протокол № 6 від “12” квітня 2022 р.
Голова науково-методичної ради _____М. Ю. Барна

ЗАТВЕРДЖЕНО

Вченою радою Львівського торговельно-економічного університету
Протокол №10 від “15” квітня 2022 р.

Голова Вченої ради _____Ц. О. Куцик

НАДАНО ЧИННОСТІ ТА ВВЕДЕНО В ДІЮ

Наказ ЛТЕУ № 115/01 від “15” квітня 2022 р.

© ЛТЕУ, 2022

ПЕРЕДМОВА

Освітньо-професійна програма “Туризм” є нормативним документом, який регламентує нормативні, кваліфікаційні, організаційні, навчальні та методичні вимоги до підготовки бакалаврів у галузі 24 “Сфера обслуговування” спеціальності 242 “Туризм”.

Освітньо-професійна програма “Туризм” заснована на компетентністному підході підготовки бакалавра у галузі 24 “Сфера обслуговування” спеціальності 242 “Туризм”.

За розроблення і впровадження освітньо-професійна програма “Туризм” відповідає проектна група у складі:

1. Топорницька Марія Ярославівна – к.геогр.н., доцент, доцент кафедри туризму та готельно-ресторанної справи – *гарант, керівник проектної (робочої) групи*;
2. Барна Марта Юріївна – д.е.н., професор, перший проректор, професор кафедри туризму та готельно-ресторанної справи – *член проектної (робочої) групи*;
3. Миронов Юрій Богданович – к.е.н., доцент, доцент кафедри туризму та готельно-ресторанної справи – *член проектної (робочої) групи*.

Рецензенти освітньо-професійної програми:

1. Лебедь Христина Петрівна – начальник управління туризму департаменту економічного розвитку Львівської міської ради;
2. Гутник Оксана Володимирівна – директор туристичної агенції «Поїхали з нами!» (м. Львів)

Освітньо-професійна програма підготовки фахівців першого (бакалаврського) рівня вищої освіти за спеціальністю 242 “Туризм” розроблена відповідно до Закону України “Про вищу освіту” (№ 1556-VII від 01.07.2014 р.), Постанов Кабінету Міністрів України “Про затвердження Національної рамки кваліфікацій” (№1341 від 23.11.2011 р., в редакції від 02.07.2020), “Про затвердження Ліцензійних умов провадження освітньої діяльності закладів освіти” (№ 1187 від 30.12.2015 р., в редакції від 20.06.2021 р.), Стандарту вищої освіти України: першого (бакалаврського) рівня, галузі знань 24 – Сфера обслуговування, спеціальність 242 – Туризм (наказ Міністерства освіти і науки України від № 1068 04.10.2018р.)

Ця освітньо-професійна програма не може бути повністю або частково відтворена, тиражована і розповсюджена без дозволу Львівського торговельно-економічного університету.

1. ПРОФІЛЬ
освітньо-професійної програми “Туризм”
зі спеціальності 242 “Туризм”

1 – Загальна інформація	
Повна назва вищого навчального закладу та структурного підрозділу	Львівський торговельно-економічний університет факультет товарознавства, управління та сфери обслуговування кафедра туризму та готельно-ресторанної справи
Ступінь вищої освіти та назва кваліфікації мовою оригіналу	Ступінь вищої освіти - бакалавр Кваліфікація - бакалавр з туризму
Офіційна назва освітньої програми	Освітньо-професійна програма “Туризм”
Тип диплому та обсяг освітньої програми	Диплом бакалавра одиничний Обсяг: – 240 кредитів ЄКТС (на базі повної середньої освіти), термін навчання 3 роки 10 місяців; - на основі ступеня “фаховий молодший бакалавр”, «молодший бакалавр» (освітньо-кваліфікаційного рівня “молодший спеціаліст”) – 180 кредитів ЄКТС, термін навчання 2 роки 10 місяців.
Наявність акредитації	Назва організації – Акредитаційна комісія України Країна – Україна Період акредитації – Сертифікат УП № 14011243 до 1.07.2024 р.
Цикл/рівень	НРК України – 6 рівень, QF-EHEA – перший цикл, EQF-LLL– 6 рівень
Передумови	Наявність повної загальної середньої освіти або освітньо-професійного ступеня “фаховий молодший бакалавр”, освітнього ступеня “молодший бакалавр” (освітньо-кваліфікаційного рівня “молодший спеціаліст”); Згідно Умов прийому до вищих навчальних закладів. Решта вимог визначаються Правилами прийому на освітньо-професійну програму бакалавра, затвердженими ЛТЕУ
Мова викладання	Українська
Термін дії освітньої програми	2022-2026 р.р.
Інтернет-адреса постійного розміщення освітньої програми	https://www.lute.lviv.ua/osvita/osvitno-profesiini-programi/opp-bakalavra/?L=806
2 – Мета освітньої програми	
Підготовка високоосвічених, інтелігентних, інтелектуальних фахівців для туризму здатних створювати сучасні туристичні продукти, вести підприємницьку діяльність в середовищі туроперейтингу, забезпечувати високу якість туристичного обслуговування, популяризувати національні та регіональні туристичні дестинації з використанням інтерактивних технологій та з урахуванням умов невизначеності	
3 – Характеристика освітньої програми	
Предметна область (галузь знань, спеціальність)	24 “Сфера обслуговування” 242 “ Туризм ” Освітньо-професійна програма “ Туризм ”
Орієнтація освітньої програми	Освітньо-професійна з прикладною орієнтацією
Основний фокус освітньої програми	Зорієнтована на формуванні концептуальних знань і практичних вмінь у сфері туризму та рекреації, необхідних для вирішення

	фахових завдань різного рівня складності, що дозволить здобувачам бути конкурентоспроможними на сучасному ринку праці, успішно працевлаштовуватися на профільних підприємствах в Україні та за кордоном, створювати та провадити власний бізнес і забезпечить можливість подальшої реалізації академічних прав
Особливості програми	- реалізація програми базується на засадах сталості туризму та партнерства; - підготовка майбутніх фахівців здійснюється з використанням елементів інформальної, неформальної та дуальної освіти, методів проблемного та імітаційного навчання; - навчання відбувається в інноваційних навчальних аудиторіях та активному практичному бізнес середовищі, а унікальна освітня інфраструктура забезпечує індивідуалізацію навчання; - усі освітні компоненти забезпечують набуття соціальних навичок; - враховано регіональний та галузевий контекст; - окремі обов'язкові освітні компоненти викладають професіонали практики; - гнучкість та індивідуальний підхід при визначенні траєкторії навчання й практичної підготовки здобувачів вищої освіти;
4 – Придатність випускників та академічні права	
Придатність до працевлаштування	Бакалавр з туризму здатний виконувати професійну роботу за національним класифікатором України "Класифікатор професій" ДК 003:2010 та обіймати посади: 1317 Керівники малих підприємств без апарату управління в комерційному обслуговуванні (керуючий агентством) 3414 Екскурсовод; 3414 Інструктор оздоровчо-спортивного туризму (за видами туризму); 3414 Організатор подорожей (екскурсій); 3414 Організатор туристичної і готельної діяльності; 3414 Фахівець з готельного обслуговування; 3414 Фахівець з розвитку сільського туризму; 3414 Фахівець з туристичного обслуговування; 3414 Фахівець із конференц-сервісу; 3414 Фахівець із організації дозвілля; 3414 Фахівець із спеціалізованого обслуговування; 3414 Фахівець із туристичної безпеки; 3414 Інспектор з туризму; 3474 Організатор культурно-дозвіллєвої діяльності;
Подальше навчання	Можливість навчання за програмою другого (магістерського) рівня вищої освіти. Набуття додаткових кваліфікацій в системі післядипломної освіти, підвищення кваліфікації. Академічна мобільність.
5 – Викладання та оцінювання	
Викладання та навчання	Викладання та навчання базується на компетентністному підході; акцент на студентоцентроване, проблемно-орієнтоване, інтерактивне навчання та самонавчання. Активні форми викладання, інтерактивне спілкування з викладачами і професіоналами-практиками; оволодіння професійними методиками, аналіз кейсів та конкретних практичних ситуацій; самопідготовка із використанням дистанційних курсів, сучасних наукових джерел; робота з електронною бібліотекою у комп'ютерних класах; підготовка наукових доповідей та публікацій, участь у наукових дискусіях; практична підготовка у туристичних та готельно-ресторанних підприємствах.

Оцінювання	Тестування знань; захист практичних завдань та індивідуальних проєктів; виконання завдань на платформі дистанційного навчання; усні презентації; контрольні та індивідуальні роботи; звіти про практику; захист курсових робіт, семестрові заліки і екзамени; атестація у формі захисту кваліфікаційної роботи та атестаційного екзамену
6 – Програмні компетентності	
Інтегральна компетентність	Здатність комплексно розв'язувати складні професійні задачі та практичні проблеми у сфері туризму і рекреації як в процесі навчання, так і в процесі роботи, що передбачає застосування теорій і методів системи наук, які формують туризмознавство, і характеризуються комплексністю та невизначеністю умов.
Загальні компетентності	*К01.* Здатність реалізувати свої права і обов'язки як члена суспільства, усвідомлювати цінності громадянського (вільного демократичного) суспільства та необхідність його сталого розвитку, верховенства права, прав і свобод людини і громадянина в Україні *К02.* Здатність зберігати та примножувати моральні, культурні, наукові цінності і досягнення суспільства на основі розуміння історії та закономірностей розвитку предметної області, її місця у загальній системі знань про природу і суспільство та у розвитку суспільства, техніки і технологій, використовувати різні види та форми рухової активності для активного відпочинку та ведення здорового способу життя *К03.* Здатність діяти соціально відповідально та свідомо *К04.* Здатність до критичного мислення, аналізу і синтезу *К05.* Прагнення до збереження навколишнього середовища *К06.* Здатність до пошуку, оброблення та аналізу інформації з різних джерел *К07.* Здатність працювати в міжнародному контексті *К08.* Навички використання інформаційних та комунікаційних технологій *К09.* Вміння виявляти, ставити і вирішувати проблеми *К10.* Здатність спілкуватися державною мовою як усно, так і письмово *К11.* Здатність спілкуватися іноземною мовою *К12.* Навички міжособистісної взаємодії *К13.* Здатність планувати та управляти часом *К14.* Здатність працювати в команді та автономно
Спеціальні (фахові, предметні) компетентності	*К15.* Знання та розуміння предметної області та розуміння специфіки професійної діяльності *К16.* Здатність застосовувати знання у практичних ситуаціях *К17.* Здатність аналізувати рекреаційно-туристичний потенціал територій *К18.* Здатність аналізувати діяльність суб'єктів індустрії туризму на всіх рівнях управління *К19.* Розуміння сучасних тенденцій і регіональних пріоритетів розвитку туризму в цілому та окремих його форм і видів *К20.* Розуміння процесів організації туристичних подорожей і комплексного туристичного обслуговування (готельного, ресторанного, транспортного, екскурсійного, рекреаційного) *К21.* Здатність розробляти, просувати, реалізовувати та організовувати споживання туристичного продукту *К22.* Розуміння принципів, процесів і технологій організації роботи суб'єкта туристичної індустрії та її підсистем

	К23. Здатність забезпечувати безпеку туристів у звичайних та складних форс-мажорних обставинах *К24.* Здатність здійснювати моніторинг, інтерпретувати, аналізувати та систематизувати туристичну інформацію, уміння презентувати туристичний інформаційний матеріал *К25.* Здатність використовувати в роботі туристичних підприємств інформаційні технології та офісну техніку *К26.* Здатність визначати індивідуальні туристичні потреби, використовувати сучасні технології обслуговування туристів та вести претензійну роботу *К27.* Здатність до співпраці з діловими партнерами і клієнтами, уміння забезпечувати з ними ефективні комунікації *К28.* Здатність працювати у міжнародному середовищі на основі позитивного ставлення до несхожості до інших культур, поваги до різноманітності та мультикультурності, розуміння місцевих і професійних традицій інших країн, розпізнавання міжкультурних проблем у професійній практиці *К29.* Здатність діяти у правовому полі, керуватися нормами законодавства *К30.* Здатність працювати з документацією та здійснювати розрахункові операції суб'єктом туристичного бізнесу

7 – Програмні результати навчання (ПР)

ПР01. Знати, розуміти і вміти використовувати на практиці основні положення туристичного законодавства, національних і міжнародних стандартів з обслуговування туристів.
ПР02. Знати, розуміти і вміти використовувати на практиці базові поняття з теорії туризму, організації туристичного процесу та туристичної діяльності суб'єктів ринку туристичних послуг, а також світоглядних та суміжних наук.
ПР03. Знати і розуміти основні форми і види туризму, їх поділ.
ПР04. Пояснювати особливості організації рекреаційно-туристичного простору.
ПР05. Аналізувати рекреаційно-туристичний потенціал території
ПР06. Застосовувати у практичній діяльності принципи і методи організації та технології обслуговування туристів.
ПР07. Розробляти, просувати та реалізовувати туристичний продукт.
ПР08. Ідентифікувати туристичну документацію та вміти правильно нею користуватися.
ПР09. Організовувати процес обслуговування споживачів туристичних послуг на основі використання сучасних інформаційних, комунікаційних і сервісних технологій та дотримання стандартів якості і норм безпеки.
ПР10. Розуміти принципи, процеси і технології організації роботи суб'єкта туристичного бізнесу та окремих його підсистем (адміністративно-управлінська, соціально-психологічна, економічна, техніко-технологічна).
ПР11. Володіти державною та іноземною (ними) мовою (мовами), на рівні, достатньому для здійснення професійної діяльності.
ПР12. Застосовувати навички продуктивного спілкування зі споживачами туристичних послуг.
ПР13. Встановлювати зв'язки з експертами туристичної та інших галузей.
ПР14. Проявляти повагу до індивідуального і культурного різноманіття.
ПР15. Проявляти толерантність до альтернативних принципів та методів виконання професійних завдань.
ПР16. Діяти у відповідності з принципами соціальної відповідальності та громадянської свідомості.
ПР17. Управляти своїм навчанням з метою самореалізації в професійній туристичній сфері.
ПР18. Адекватно оцінювати свої знання і застосовувати їх в різних професійних ситуаціях.
ПР19. Аргументовано відстоювати свої погляди у розв'язанні професійних завдань.
ПР20. Виявляти проблемні ситуації і пропонувати шляхи їх розв'язання.
ПР21. Приймати обґрунтовані рішення та нести відповідальність за результати своєї професійної діяльності.
ПР22. Професійно виконувати завдання в невизначених та екстремальних ситуаціях.

8 – Ресурсне забезпечення реалізації програми	
Кадрове забезпечення	Наявна проектна (робоча) група відповідальна за підготовку здобувачів вищої освіти за спеціальністю 242 “Туризм”, до складу якої входять: 1 доктор наук, професор; 2 кандидати наук, доценти, які є штатними працівниками Львівського торговельно-економічного університету; Керівник робочої групи (гарант) освітньо-професійної програми: Топорницька Марія Ярославівна – к.геогр.н., доцент, доцент кафедри туризму та готельно-ресторанної справи, з відповідною професійною кваліфікацією. До реалізації програми залучаються науково-педагогічні працівники з науковими ступенями та вченими званнями, а також висококваліфіковані професіонали практики. Проведення лекцій здійснюють науково-педагогічні працівники відповідної спеціальності, з яких частка штатних відповідає нормативу, у т. ч. докторів наук, професорів. До викладання на Програмі залучаються професіонали-практики. Усі науково-педагогічні працівники виконують не менше чотирьох умов, зазначених у пункті 38 Ліцензійних умов провадження освітньої діяльності. Наявна випускова кафедра із спеціальної підготовки, яку очолює фахівець відповідної спеціальності – д.е.н., професор Мізюк Б. М. З метою підвищення фахового рівня всі науково-педагогічні працівники один раз на п’ять років проходять стажування, у т. ч. закордонні, обсягом не менше 6 кредитів (180 годин). Наявні трудові договори укладені з усіма науково-педагогічними працівниками та накази про їх прийняття на роботу тощо.
Матеріально-технічне забезпечення	Університет має розвинену інфраструктуру: 4 навчальних корпуси, 3 студентські гуртожитки, які є власністю університету. Проведення навчальних занять та контрольних заходів забезпечене відповідними приміщеннями, площа яких перевищує встановлені нормативи. Всі навчальні аудиторії забезпечені мультимедійним обладнанням для одночасного використання. В Університеті наявні спеціалізовані лабораторії; бібліотека (наукова та електронна), у т. ч. читальні зали з сучасною навчальною літературою, науковими, довідковими та іншими виданнями; дві їдальні власного комбінату громадського харчування; актовий зал; спортивний комплекс; спортивний майданчик; медичний пункт; власне видавництво. Усі здобувачі вищої освіти забезпечені гуртожитком. Для проведення аудиторних занять з освітніх компонент Програми, які формують спеціальні (фахові) компетентності, використовуються спеціалізовані лабораторії: “Організації ресторанного обслуговування”; “З готельної справи”; “Спеціалізованого програмного забезпечення”, «Проєктування», “Дегустації вина та сиру”. Навчальні аудиторії: “З туризму”; “Навчальний туристичний центр”; “Основи медичних знань”; «Кабінет тренінгу з масажу», “Банкетна зала”; “Готельний номер”, які оснащені сучасним інноваційним професійним обладнанням.
Інформаційне та навчально-методичне забезпечення	Бібліотека Університету забезпечена фаховими періодичними виданнями відповідного профілю, у т. ч. в електронному вигляді. Наявний доступ до баз даних періодичних наукових видань англійською мовою. Наявний офіційний веб-сайт Університету: http://www.lute.lviv.ua, на якому розміщена основна інформація про освітню, освітньо-

	наукову, видавничу діяльність Університету; наявні ліцензії та сертифікати про акредитацію; навчальні, наукові та інші структурні підрозділи й їх склад; правила прийому; контактна інформація тощо. Наявні необмежений доступ до мережі Інтернет; точки бездротового доступу до мережі Інтернет; навчальне середовище Moodle; інтернет-зв'язок; електронний ресурс, який містить навчально-методичні матеріали з освітніх компонент, у т. ч. у системі дистанційного навчання, який відповідає встановленим вимогам; технічні засоби навчання. Освітньо-професійна програма має: навчальний план, робочий навчальний план; графік освітнього процесу; робочі навчальні програми освітніх компонент; силабуси освітніх компонент; належне навчально-методичне забезпечення з кожної освітньої компоненти навчального плану; дидактичні матеріали для самостійної роботи здобувачів із освітніх компонент; програми практичної підготовки і робочі програми практик; методичні вказівки для виконання курсової і кваліфікаційної робіт; критерії оцінювання рівня підготовки; пакети комплексних контрольних робіт; підручники, навчальні посібники, конспекти лекцій тощо згідно з переліком рекомендованої літератури з кожної освітньої компоненти, кількість яких відповідає встановленим вимогам; методичні матеріали для проведення атестації здобувачів. В освітньому процесі застосовуються спеціалізоване програмне забезпечення, зокрема: Amadeus, Українська бухгалтерська система УБС Модуль адміністратор, Surfer Golden Software 8.0., HMS SERVIO, HMS OtelMS; Hotel Matrix, Skyscanner, Google Earth, Statistica 12.0.
9 – Академічна мобільність	
Національна кредитна мобільність	Національна кредитна мобільність здобувачів вищої освіти здійснюється відповідно до укладених договорів про академічну мобільність з вітчизняними закладами вищої освіти. Стажування здобувачів вищої освіти в регіональних органах виконавчої влади (обласні державні адміністрації), місцевого самоврядування, громадських органів (Національна туристична організація України; Асоціація готелів та курортів України, Асоціація індустрії гостинності України, Всеукраїнська асоціація гіді, Львівська асоціація розвитку туризму) Підвищення кваліфікації (стажування) науково-педагогічних працівників у закладах вищої освіти – партнерах, зокрема Львівському національному університеті імені Івана Франка, Національному університеті "Львівська політехніка", Полтавському університеті економіки і торгівлі, Львівському національному університеті ветеринарної медицини та біотехнологій імені С. З. Гжицького, Українській академії друкарства, Львівському державному університеті фізичної культури імені Івана Боберського, Київському національному торговельно-економічному університеті, Прикарпатському національному університеті імені Василя Стефаника, Хмельницькому національному університеті., Уманському національному університеті садівництва та інших ЗВО.
Міжнародна кредитна мобільність	***Угоди про співробітництво із закладами освіти іноземних держав*:** Угода щодо семестрового академічного обміну з Лодзьким університетом *(Республіка Польща);*

	Угода щодо семестрового академічного обміну з Вроцлавським економічним університетом *(Республіка Польща)*; Угода з Вроцлавським економічним університетом *(Республіка Польща)* в рамках програми Erasmus+; Угода щодо семестрового академічного обміну з університетом Пардубіце *(Чеська Республіка)*; Угода щодо семестрового академічного обміну з університетом Варни *(Республіка Болгарія)*; Угода з Університетом імені Яна Павла II в Кракові *(Республіка Польща)* в рамках програми Erasmus+; Угода щодо семестрового академічного обміну з університетом імені Яна Павла II в Кракові *(Республіка Польща)*; Угода з Міжнародним університетським коледжем *(Республіка Болгарія)* в рамках програми Erasmus+; Угода з Університетом прикладних суспільних наук *(Литовська Республіка)* в рамках програми Erasmus+; Угода з Університетом Діклі *(Турецька Республіка)* в рамках програми Erasmus+; Угода з Університетом сільського господарства та ветеринарної медицини *(м. Тімішоара, Румунія);* Угода з Західним університетом Тімішоари *(Румунія)* в рамках програми Erasmus+; Угода щодо семестрового академічного обміну з Академією готельного бізнесу та громадського харчування *(Республіка Польща)*; Угода щодо семестрового академічного обміну з Вищою школою торгівлі та послуг в Познані *(Республіка Польща);* Меморандум про взаєморозуміння з Самаркандським інститутом економіки та сервісу *(Узбекистан)*; Угода з Академією Замойською *(Республіка Польща)*; Угода з Сілезьким університетом в Катовіце *(Республіка Польща)* та інші.
Навчання іноземних здобувачів вищої освіти	Довузівська підготовка іноземних громадян. Україномовні програми за всіма спеціальностями для іноземних громадян.

2. Перелік компонент освітньо-професійної програми та їх логічна послідовність

2.1. Перелік компонент ОПП

Код н/д	Компоненти освітньої програми (навчальні дисципліни, курсові проекти (роботи), практика, підсумкова атестація)	Кількість кредитів	Форма підсумкового контролю
1	2	3	4
1.Обов'язкові компоненти ОПП			
ОК 1	Історія української культури	4	екзамен
ОК 2	Безпека життєдіяльності та охорона праці	4	залік
ОК 3	Інформаційні системи та технології	4	екзамен
ОК 4	Економічна теорія	4	екзамен
ОК 5	Правознавство	4	залік
ОК 6	Організація обслуговування осіб з інвалідністю	6	екзамен
ОК 7	Іноземна мова	14	екзамен
ОК 8	Українська мова за професійним спрямуванням	4	екзамен
ОК 9	Філософія	4	екзамен

ОК 10	Друга іноземна мова	7	екзамен
ОК 11	Основи туризму (Основи туризмознавства. Географія туризму.)	7	екзамен
ОК 12	Рекреалогія та рекреаційні комплекси світу	7	екзамен
ОК 13	Інтерактивні технології в туризмі	4	екзамен
ОК 14	Економіка підприємств сфери обслуговування	4	екзамен
ОК 15	Музеєзнавство та організація екскурсійної діяльності	8	екзамен
ОК 16	Маркетинг	4	залік
ОК 17	Туристичне країнознавство	3,5	залік
ОК 18	Спортивний туризм	4	екзамен
ОК 19	Менеджмент підприємств	4	екзамен
ОК 20	Ціни і ціноутворення	4	залік
ОК 21	Туроперейтинг та організація туристичних подорожей	8	екзамен
ОК 22	Спортивно-туристичне орієнтування	4	залік
ОК 23	Організація готельно-ресторанного господарства	7	екзамен
ОК 24	Невідкладна медична допомога	3,5	залік
ОК 25	Бухгалтерський облік	4	залік
ОК 26	Спеціалізований туризм	4	екзамен
ОК 27	Організація анімаційної діяльності	4	екзамен
ОК 28	Міжнародний туризм	4	екзамен
ОК 29	Курортологія	4	екзамен
ОК 30	Страхування	4	залік
ОК 31	*Курсова робота з* Туроперейтинг та організація туристичних подорожей	3	захист
ОК 32	Практика	17	захист
ОК 33	Виконання кваліфікаційної роботи, підготовка та проведення атестації	9	(атестаційний екзамен та захист кваліфікаційної
Загальний обсяг обов'язкових компонент		**180**	
2.Вибіркові освітні компоненти			
I курс (8 кредитів)			
ВК2.1	Вибіркова освітня компонента 1	4	залік
ВК2.2	Вибіркова освітня компонента 2	4	залік
II курс (20 кредитів)			
ВК3.1	Вибіркова освітня компонента 1	4	залік
ВК3.2	Вибіркова освітня компонента 2	4	залік
ВК3.3	Вибіркова освітня компонента 3	4	залік
ВК4.1	Вибіркова освітня компонента 4	4	залік
ВК4.2	Вибіркова освітня компонента 5	4	залік
III курс (12 кредитів)			
ВК5.1	Вибіркова освітня компонента 1	4	залік
ВК5.2	Вибіркова освітня компонента 2	4	залік
ВК6.1	Вибіркова освітня компонента 3	4	залік
IV курс (20 кредитів)			
ВК7.1	Вибіркова освітня компонента 1	4	залік
ВК7.2	Вибіркова освітня компонента 2	4	залік
ВК7.3	Вибіркова освітня компонента 3	4	залік
ВК8.1	Вибіркова освітня компонента 4	4	залік
ВК8.2	Вибіркова освітня компонента 5	4	залік
Загальний обсяг вибіркових компонент		**60**	
ЗАГАЛЬНИЙ ОБСЯГ ОСВІТНЬОЇ ПРОГРАМИ		**240**	

2.2. Структурно-логічна схема ОПП першого (бакалаврського) рівня вищої освіти за спеціальністю 242 «Туризм і рекреація»

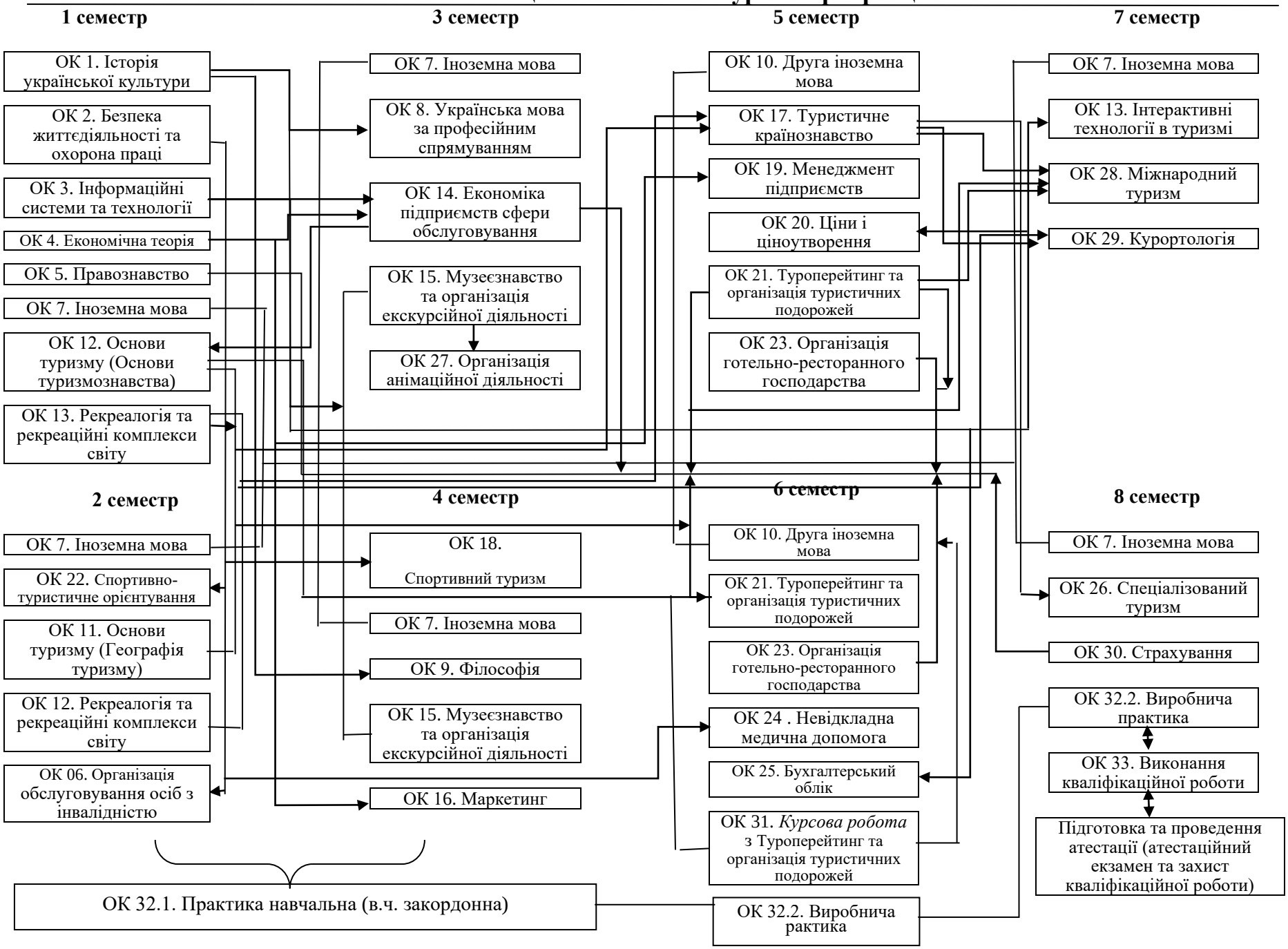

3. Форма атестації здобувачів вищої освіти

Атестація випускників освітньо-професійної програми “Туризм” за спеціальністю 242 “Туризм” здійснюється у формі публічного захисту кваліфікаційної роботи та атестаційного екзамену і завершується видачою документу встановленого зразка із присвоєнням кваліфікації “Ступінь вищої освіти “Бакалавр”.

Кваліфікаційна робота повинна передбачати теоретичні та аналітичні узагальнення або розв’язання практичної задачі у сфері туризму і рекреації із застосуванням теорій та методів туризмознавства.

Кваліфікаційна робота не повинна містити академічного плагіату, фабрикації, фальсифікації. Кваліфікаційна робота повинна пройти перевірку на унікальність, мати відгук наукового керівника та незалежне експертне оцінювання (рецензування) фахівцями з туризму.

Кваліфікаційна робота має бути оприлюднена у репозитарії ЛТЕУ.

Атестаційний екзамен має бути спрямований на перевірку досягнення результатів навчання, визначених стандартом вищої освіти та освітньою програмою.

Атестація здобувачів здійснюється екзаменаційною комісією, робота якої регулюється Положенням про порядок створення та організацію роботи екзаменаційної комісії

(https://www.lute.lviv.ua/fileadmin/www.lac.lviv.ua/data/Academy/Docs/Polozhennja_New/Polog_Ekzam_Komisii.PDF)

Атестація здійснюється відкрито і публічно.

4. Система внутрішнього забезпечення якості вищої освіти

У Львівському торговельно-економічному університеті відповідно до Закону України “Про вищу освіту”, “Стандартів і рекомендацій щодо забезпечення якості в Європейському просторі вищої освіти” та згідно з “Положенням про систему внутрішнього забезпечення якості освітньої діяльності та якості вищої освіти ЛТЕУ” http://www.lute.lviv.ua/fileadmin/www.lac.lviv.ua/data/Academy/Docs/Polozhennya/2020_Pologennia_pro_SitemZabezJakistOsvit.pdf функціонує система внутрішнього забезпечення якості освітньої діяльності та якості вищої освіти, що є визначальною складовою системи управління якістю університету. Система управління якістю ЛТЕУ сертифікована згідно ДСТУ EN ISO 9001:2018 (EN ISO 9001:2015, IDT; ISO 9001:2015, IDT) “Системи управління якістю. Вимоги”, (сертифікат № UA.MS.070-23 від 06.03.2023 р.) http://www.lute.lviv.ua/universitet/informacija-pro-universitet/sistema-upravlinnja-jakistju/ .

В академічній спільноті Університету сформована культура якості, яка сприяє постійному розвитку освітніх програм і освітньої діяльності. У ЛТЕУ функціонує структура забезпечення якості освітнього процесу, що включає: робочі групи з якості на чолі з гарантами ОП, комісії з якості факультетів та рада з якості, до яких залучені здобувачі вищої освіти, науково-педагогічні працівники, роботодавці, представники академічної та наукової спільноти,

органів державної влади та місцевого самоврядування, громадських організацій та інших зацікавлених осіб.

Система внутрішнього забезпечення якості вищої освіти в Львівському торговельно-економічному університеті передбачає здійснення таких процедур і заходів:

– визначення принципів та процедур забезпечення якості вищої освіти;

– розроблення стратегії забезпечення якості освітньої діяльності та вищої освіти;

– втілення політики в сфері якості, її моніторинг та перегляд;

– перегляд освітніх програм з визначеною періодичністю та постійним моніторингом;

– забезпечення публічності інформації про освітні програми, ступені вищої освіти та кваліфікації;

– залучення здобувачів вищої освіти, науково-педагогічних працівників та зовнішніх стейкхолдерів до забезпечення якості освітнього процесу;

– моніторинг якості освітньої діяльності;

– забезпечення дотримання академічної доброчесності науково-педагогічними працівниками та здобувачами вищої освіти, зокрема створення і забезпечення функціонування ефективної системи запобігання та виявлення академічного плагіату;

– забезпечення наявності інформаційних систем для ефективного управління освітнім процесом;

– забезпечення наявності необхідних ресурсів для організації освітнього процесу, зокрема самостійної роботи здобувачів вищої освіти, за кожною освітньою програмою;

– забезпечення підвищення кваліфікації науково-педагогічних працівників;

– систематичне оцінювання результатів навчання здобувачів вищої освіти, результатів роботи науково-педагогічних працівників, кафедр та інших структурних підрозділів Університету та регулярне оприлюднення показників таких оцінювань на офіційному веб-сайті Університету, на інформаційних стендах та іншими способами;

– формування системи відповідальності всіх структурних підрозділів та співробітників за забезпечення якості;

– здійснення інших процедур і заходів.

5.1. Матриця відповідності програмних компетентностей обов’язковим компонентам освітньо-професійної програми

	Обов’язкові освітні компоненти																
	ОК 1	ОК 2	ОК 3	ОК 4	ОК 5	ОК 6	ОК 7	ОК 8	ОК 9	ОК 10	ОК 11	ОК 12	ОК 13	ОК 14	ОК 15	ОК 16	ОК 17
К1	+				+	+											
К2	+		+			+			+		+	+	+		+		+
К3	+	+			+				+								
К4				+												+	
К5		+										+					
К6			+										+			+	
К7							+			+							
К8			+														
К9														+		+	
К10								+									
К11							+			+							
К12							+	+		+							
К13																	
К14																	
К15				+	+	+					+	+			+		+
К16		+				+							+		+	+	+
К17												+					+
К18														+		+	
К19											+						+
К20						+									+		
К21															+	+	
К22											+					+	
К23		+				+											
К24			+								+					+	+
К25			+										+			+	
К26						+									+	+	
К27					+										+	+	
К28	+						+			+					+	+	+
К29		+			+												
К30														+			

5.1. Матриця відповідності програмних компетентностей обов’язковим компонентам освітньо-професійної програми (продовження)

Обов’язкові освітні компоненти																
	ОК 18	ОК 19	ОК 20	ОК 21	ОК 22	ОК 23	ОК 24	ОК 25	ОК 26	ОК 27	ОК 28	ОК 29	ОК 30	ОК 31	ОК 32	ОК 33
К1				+										+		
К2	+				+				+	+		+			+	+
К3				+		+	+							+		
К4			+	+		+		+					+	+	+	+
К5				+					+			+		+	+	+
К6				+				+					+	+	+	+
К7				+							+			+	+	+
К8						+							+		+	
К9		+				+	+	+					+		+	
К10															+	
К11															+	
К12		+		+		+								+	+	
К13		+		+		+								+	+	
К14		+		+		+								+	+	
К15				+					+	+	+		+	+	+	+
К16	+	+	+	+	+	+	+	+		+	+			+	+	+
К17									+		+	+			+	+
К18		+	+			+		+							+	
К19	+				+				+		+	+			+	+
К20	+	+		+	+	+		+		+			+	+	+	+
К21				+		+		+	+	+		+		+	+	+
К22		+	+	+		+				+				+	+	+
К23	+			+	+	+	+			+	+			+	+	+
К24			+	+					+			+		+	+	+
К25		+	+			+		+						+	+	+
К26	+			+	+	+			+	+		+		+	+	+
К27	+	+	+	+	+	+			+	+	+	+		+	+	+
К28										+	+			+	+	+
К29	+	+	+		+	+					+		+	+	+	+
К30	+	+	+	+	+	+		+	+				+	+	+	+

6.1. Матриця забезпечення програмних результатів навчання (ПР) <u>обов'язковими</u> компонентами освітньо-професійної програми

	Обов'язкові освітні компоненти																
	ОК 1	ОК 2	ОК 3	ОК 4	ОК 5	ОК 6	ОК 7	ОК 8	ОК 9	ОК 10	ОК 11	ОК 12	ОК 13	ОК 14	ОК 15	ОК 16	ОК 17
ПР01		+			+	+					+	+			+	+	+
ПР02			+								+	+			+	+	+
ПР03											+						+
ПР04											+	+					+
ПР05												+		+			+
ПР06						+									+	+	
ПР07														+	+	+	
ПР08			+											+	+	+	
ПР09			+			+							+		+	+	
ПР10				+		+					+		+	+		+	
ПР11							+	+	+	+							
ПР12						+	+	+	+	+					+	+	
ПР13		+	+														
ПР14	+					+	+			+							+
ПР15						+											
ПР16	+	+			+											+	
ПР17											+						
ПР18		+				+	+		+	+							
ПР19					+												
ПР20		+		+	+	+											
ПР21		+															
ПР22		+				+											

6.1. Матриця забезпечення програмних результатів навчання (ПР) обов'язковими компонентами освітньо-професійної програми

(продовження)

Обов'язкові освітні компоненти																
	ОК 18	ОК 19	ОК 20	ОК 21	ОК 22	ОК 23	ОК 24	ОК 25	ОК 26	ОК 27	ОК 28	ОК 29	ОК 30	ОК 31	ОК 32	ОК 33
ПР01	+	+	+	+	+	+		+	+	+	+	+	+	+	+	+
ПР02		+	+	+		+	+		+	+	+		+	+	+	+
ПР03	+			+	+						+			+	+	+
ПР04	+				+				+		+	+			+	+
ПР05	+				+				+		+	+			+	+
ПР06	+	+	+	+	+	+				+			+	+	+	+
ПР07				+				+		+	+			+	+	+
ПР08		+	+	+		+		+	+			+	+	+	+	+
ПР09	+	+	+	+	+	+	+	+	+	+	+	+		+	+	+
ПР10		+	+			+		+	+	+	+	+	+		+	+
ПР11															+	
ПР12		+		+		+				+			+	+	+	
ПР13										+					+	
ПР14															+	
ПР15															+	
ПР16		+				+							+		+	
ПР17		+		+										+	+	
ПР18													+		+	
ПР19		+													+	
ПР20		+		+		+								+	+	+
ПР21		+		+		+	+							+	+	
ПР22	+				+		+								+	

РЕЦЕНЗІЯ

на освітньо-професійну програму «Туризм»
підготовки здобувачів першого (бакалаврського) рівня вищої освіти за спеціальністю 242 «Туризм»
у Львівському торговельно-економічному університеті

В сучасному світі зростає попит на нові туристичні напрямки та види послуг, що вимагає наявності спеціалістів з актуальними знаннями та навичками для їхнього розвитку та реалізації. Екологічні та соціокультурні виклики, пов'язані з туризмом, вимагають наявності фахівців, які мають глибокі знання про стале та екологічно збалансоване управління туристичними ресурсами, а також розуміння етичних та культурних аспектів туризму.

Подана освітньо-професійна програма підготовки здобувачів першого (бакалаврського) рівня вищої освіти за спеціальністю 242 «Туризм» у Львівському торговельно-економічному університеті орієнтована на формування кваліфікованих фахівців, придатних для ефективної роботи в туристичній сфері.

Зміст освітньої програми відповідає основній меті освітній програмі. Освітньо-професійна програма є вдосконаленою, враховує побажання здобувачів, випускників та потреби роботодавців; освітні компоненти та їх логічна послідовність забезпечує формування у здобувачів загальних та фахових компетентностей, набуття ними практичних та соціальних навичок, необхідних висококваліфікованому випускнику. Достатніми є кількість і зміст освітніх компонент вільного вибору здобувача, що створює належні передумови підготовки фахівця у сфері туризму.

Підготовка бакалаврів з туризму у теперішній час є не лише потребою ринку праці, але й важливим стратегічним кроком для забезпечення сталого розвитку та успіху в цій ключовій галузі. Інклюзивний туризм є важливою складовою сучасної туристичної галузі. Так, в умовах загальних проблем інклюзії в туризмі, вивчення організації обслуговування осіб з інвалідністю є доречним та надзвичайно важливим аспектом підготовки бакалаврів з туризму.

Загалом вважаємо, що освітньо-професійна програма «Туризм» для підготовки здобувачів вищої освіти за першим (бакалаврським) рівнем у Львівському торговельно-економічному університеті відповідає визначеній програмою меті освітньої діяльності, забезпечує формування компетентностей, які необхідні для вирішення сучасних завдань у сфері туризму та повністю відповідає сучасним стандартам та вимогам вищої освіти в галузі туризму.

Начальник управління туризму
департаменту економічного розвитку,
Львівська міська рада Лебедь Х.

Рецензія

на освітньо-професійну програму «Туризм»
підготовки здобувачів першого (бакалаврського) рівня вищої освіти за спеціальністю 242 «Туризм»
у Львівському торговельно-економічному університеті

Освітньо-професійна програма «Туризм», розроблена кафедрою туризму та готельно-ресторанною справою Львівського торговельно-економічного університету, відповідає сучасним потребам ринку праці. Всі освітні компоненти забезпечують формування як загальних, так і фахових компетентностей необхідних для підготовки кваліфікованих фахівців у галузі туристичного бізнесу.

Освітня програма спрямована на студентоцентроване, проблемно-орієнтоване навчання, навчання через проведення практик і виконання робіт у сфері туристичного бізнесу. Фахові компетентності освітньої програми носять практичний характер і можуть бути використані у професійній діяльності майбутніх професіоналів сфери туризму.

Послідовність вивчення освітніх компонент, перелік обов'язкових та вибіркових компонент цілком відповідають меті освітньої програми і є логічно сформованими. Разом з тим, з метою оптимізації ОПП «Туризм», вважаємо недоречною освітню компоненту «Фінанси підприємств сфери обслуговування», яка повністю повторює фахові компетентності та програмні результати таких компонент як «Ціни і ціноутворення», «Економіка підприємств» та «Бухгалтерський облік»

Освітньо-професійна програма «Туризм» готує фахівців, які зможуть володіти знаннями та навичками для аналізу туристичної діяльності та успішної роботи в цій сфері. Програма надає ґрунтовні знання про туризм та рекреацію, а також розвиває практичні навички, необхідні для роботи в динамічному та мінливому середовищі. Випускники програми будуть конкурентоспроможними на ринку праці та зможуть зробити значний внесок у розвиток туристичної галузі. Представлену для обговорення освітньо-професійну програму «Туризм» оцінюємо позитивно і рекомендуємо її впровадження в освітній процес.

Туристична агенція "Поїхали з нами!"
Директор Гутник О.В.

ЛЬВІВСЬКА ОБЛАСТЬ, ПУСТОМИТІВСЬКИЙ РАЙОН
ФІЗИЧНА ОСОБА - ПІДПРИЄМЕЦЬ
ГУТНИК ОЛЕНА ВОЛОДИМИРІВНА
3099216205
УКРАЇНА